GEKO IRN
LED-SCHEINWERFER

HAUPTMERKMALE

- Hoch effizienter Kühlkörper für maximale Lebensdauer der LEDs
- Robuste Aluminiumkonstruktion
- Der Scheinwerfer ist in 24Vac/12-24Vdc oder 90-240Vac mitgeliefert
- Öffnungswinkel: 10°, 30°, 60°
- Wellenlänge: 850nm, 940nm und weißes Licht
- Einstellbare Lichtintensität
- Einstellbare integrierte Fotozelle
- Eingang mit potenzialfreiem Kontakt für externe Einschaltung
- Ausgang mit potenzialfreiem Kontakt für Day/Night-Kamera
- Geliefert mit Bügel für die Wandmontage
- IP66/IP67

BESCHREIBUNG

Scheinwerfer der neusten Generation, der eine hohe Zuverlässigkeit und eine bemerkenswerte Bildqualität bietet. Die vom Scheinwerfer GEKO erzeugte Beleuchtung erhellt gleichmäßig das gesamte Sichtfeld und beseitigt Licht- und Dunkelflecken für unübertreffliche Nachtbilder und eine sichere Überwachung des Bereichs. Der Hochleistungskühlkörper garantiert die maximale Lebensdauer der LEDs und Schutz gegen Übertemperaturen, während das Frontglas aus Spezialkunststoff eine hohe infrarote Durchlässigkeit bietet; im weißen Licht Version das Glas ist transparent. Die Scheinwerfer sind zudem gegen elektrostatische Entladungen geschützt.
GEKO ist in den Versionen 24Vac/12-24Vdc oder 90-240Vac mit integriertem Netzteil verfügbar.
GEKO wird mit der Halterung für die Wandmontage geliefert, die sich waagerecht und senkrecht drehen lässt.

Die Gewährleistung von GEKO Infrarotscheinwerfer ist 5 Jahre, während für GEKO mit dem weißen Licht ist 2 Jahre.

GEKO IRN 24VAC/12-24VDC

GEKO IRN 24VAC/12-24VDC

GEKO IRN 90-240VAC

GEKO IRN 24VAC/12-24VDC WEISSES LICHT

GEKO IRN - KONFIGURATIONSOPTIONEN

	Öffnungswinkel	Netzteil	Wellenlänge		Version	
IRN	10 Begrenzt	A 90-240Vac	8 850nm	A	S Einziger Scheinwerfer	00
	30 Mittlere	B 12-24Vdc, 24Vac	9 940nm			
	60 Breit		W Weißes Licht			

Das weiße Licht (W) ist nur in High-Power (H) mit Objektiv 30 ° oder 60 ° verfügbar.

Technische Daten können ohne Vorankündigung geändert werden. © 2012, Videotec S.p.A. Alle Rechte vorbehalten.

TECHNISCHE DATEN

ALLGEMEINES

Korpus aus Aluminiumdruckguß

Komplett mit Halterung für eine waagerechte und senkrechte Drehung aus verzinktem und lackiertem Stahl und aus lackiertem Aluminium

Wellenlänge: 850nm, 940nm und weißes Licht

MECHANIK

Abmessungen: 187x251x242mm

Einheitsgewicht: 1.7Kg (12-24Vdc, 24Vac), 2.2Kg (90-240Vac)

ELEKTRIK

Netzteil: 24Vac, 12-24Vdc und 90/240Vac

Verbrauch: 30W

SMD-LEDs nach neustem Stand der Technik

Einstellbare integrierte Fotozelle für eine automatische Ein- und Ausschaltung

Eingang für die Einschaltung über einen externen Trockenkontakt

Potenzialfreier Kontakt Ausgang (Follow)

Mehrpoliges Kabel L: 2m

- Telemetrie: 4x0.34mm^2 (AWG22)
- Netzteil 24Vac,12/24Vdc: 2x0.75mm^2 (AWG18)
- Netzteil 90/240Vac: 3x0.75mm^2 (AWG18)

UMGEBUNG

Innen/Äußere Installationen

Betriebstemperatur: -50°C/+60°C

IP66/IP67 nach EN60529

ZERTIFIZIERUNGEN

Elektrische Sicherheit: EN60598

Fotobiologische Sicherheit der Lampen und der Lampensysteme: EN62471

Elektromagnetische Verträglichkeit: EN55022, Klasse A

Immunität: EN50130-4

FCC Part 15, Klasse A

VERPACKUNG

Code	Gewicht	Ausmaße (WxHxL)	Masterkarton
IRN10B8AS00	3Kg	30x24x16cm	-
IRN10A8AS00	3.5Kg	30x24x16cm	-

GEKO IRN - STREUWINKEL UND ABSTÄNDE EINZELNER SCHEINWERFER

Streuwinkel horizontal / vertikal	850nm	940nm	Weißes Licht
10°	240m	140m	
30°	130m	80m	120m[1]
60°	80m	60m	90m[1]

Die Abstände und die Leistung hängen von der verwendeten Art der Kamera / Objektiv und den Umgebungsbedingungen ab.

[1] Abstände erhalten mit Kamera in Tag-Modus (Farbbild).

Technische Daten können ohne Vorankündigung geändert werden. © 2012, Videotec S.p.A. Alle Rechte vorbehalten.

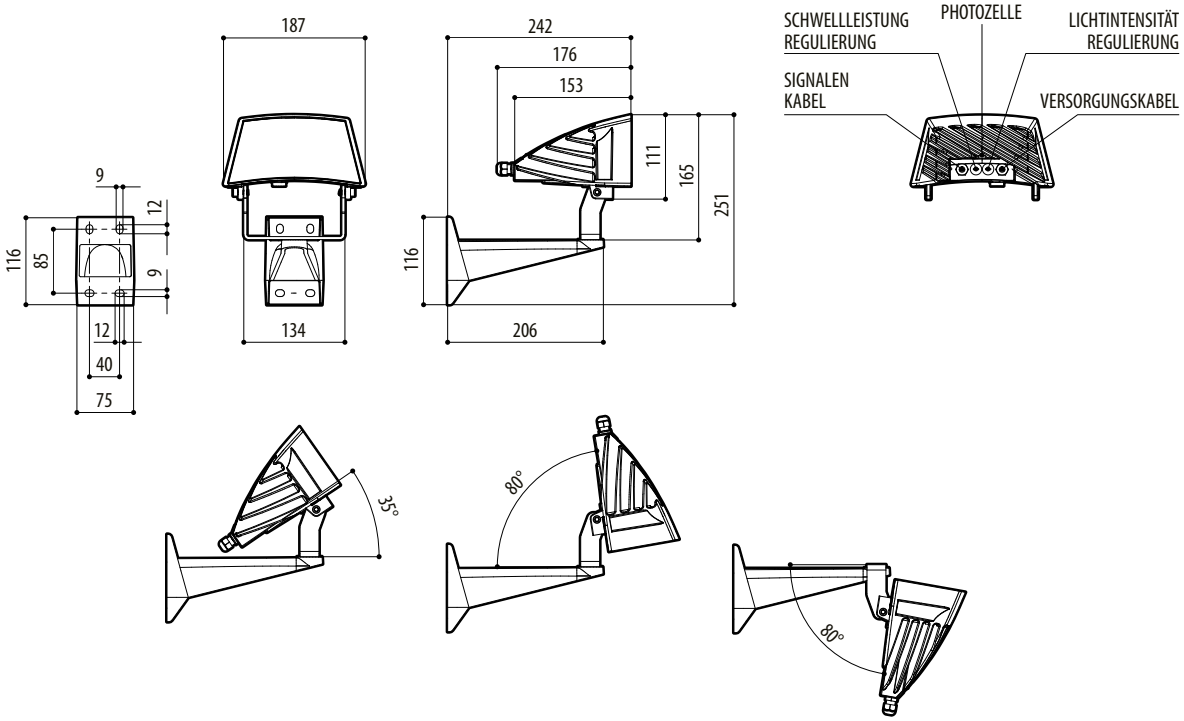

GEKO IRN. VERSION 24VAC/12-24VDC.

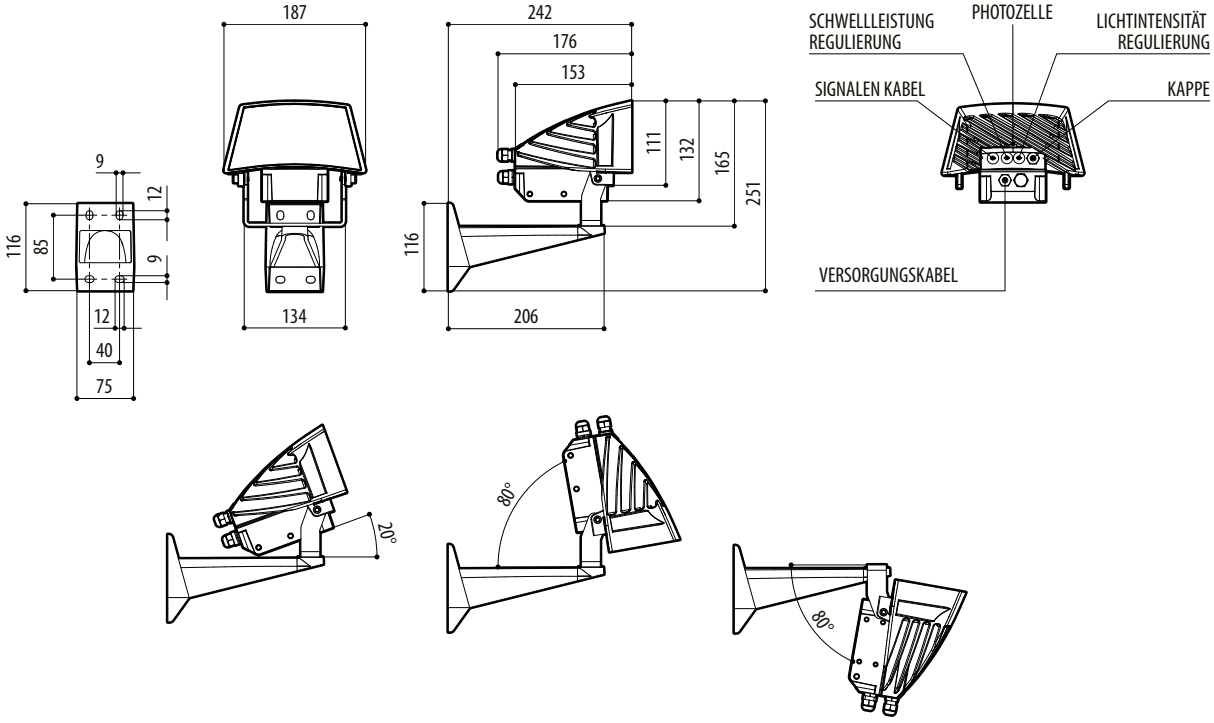

GEKO IRN. VERSION 90-240VAC.

Technische Daten können ohne Vorankündigung geändert werden. © 2012, Videotec S.p.A. Alle Rechte vorbehalten.

Technische Daten können ohne Vorankündigung geändert werden. © 2012, Videotec S.p.A. Alle Rechte vorbehalten.